SF 37.24 – 50/35/45L links

Technische Daten
Stand 2019/08

Betrieb direkt am Schornstein angeschlossen	
Geprüft nach	EN 13229
Wirkungsgrad	> 80 %
Brennstoff-Füllmenge (Minimum / Durchschnitt / Maximum)	5 / 8 / 10 kg
Heizleistung (bei 12h Speicherdauer und Ø 10kg Holzauflage)	2,5 kW
Feuerungsleistung (bei Ø 10kg Holzauflage)	30,1 kW
Abgasmassenstrom (bei Ø 10kg Holzauflage)	21,5 g/s
Mittlere Abgastemperatur am Stutzen [1] nach 4,5 lfm keramischer Nachheizfläche [2]	 559 °C 184 °C
Wärmeverteilung Speicherfeuerung Sichtscheibe (einfache / doppelte Verglasung) zusätzliche Speichermasse	 20 % - / 30 % 50 %
Notwendiger Förderdruck [3]	12 Pa
Verbrennungsluftbedarf	100 m^3/h

Allgemeine technische Informationen	
Verbrennungsluftstutzen	1 x Ø 150 mm
Gesamtgewicht / Speichermasse	ca. 302 / 193 kg
Belastbarkeit	500 kg
Verwendung bei geschlossener Bauweise nach Fachregel	geeignet
Erfüllt Werte	BImSchV (Stufe2), 15a BVG

1 Für eine Schamotte- Heizgaszugberechnung sind die Hoxter Produkte im österreichischen Kachelofenberechnungsprogramm angelegt.
2 Richtwert - für eine genaue Ausgabe ist eine gesamt Anlagen Berechnung in einem Berechnungsprogramm notwendig
3 Für SF ohne Nachheizfläche

HOXTER GmbH I Hersbrucker Straße 23 I 91244 Reichenschwand I Deutschland I +49 (0)9151 8659 163 I info@hoxter.de
HOXTER a.s. I Jinačovice 512 I 664 34 Jinačovice I Česká republika I +420 518 777 701 I info@hoxter.eu

SF 37.24 – 50/35/45L links

Zuluftanschluss **M 1:10**

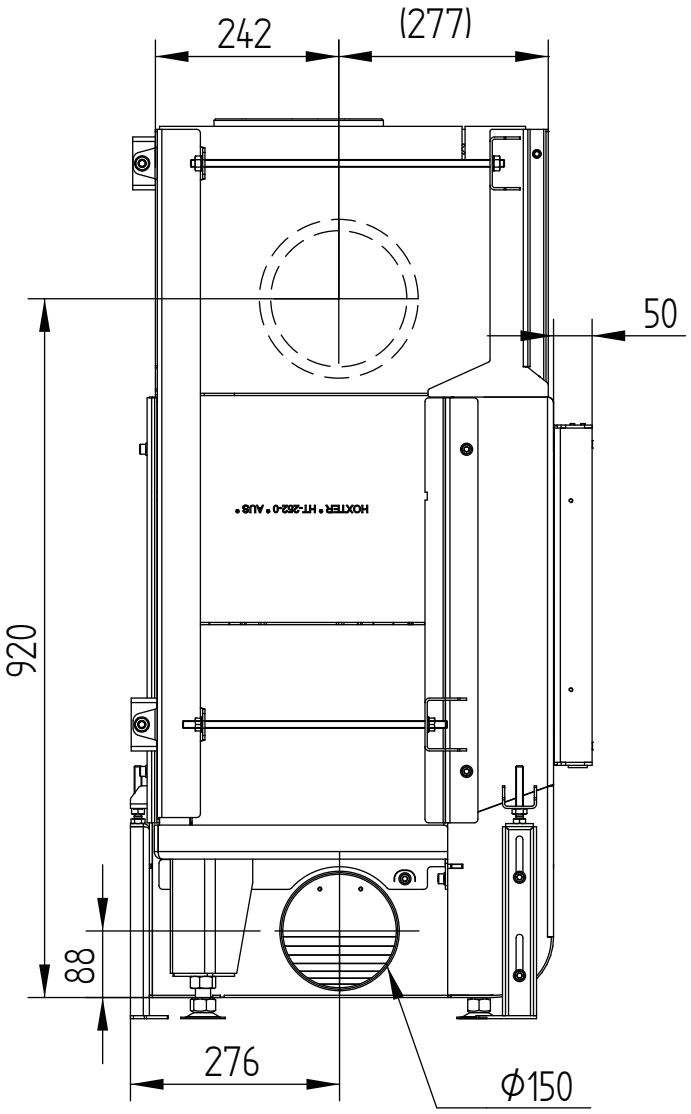

SF 37.24 – 50/35/45L links

Technische Daten
Stand 2019/08

Zuluftanschluss

M 1:10

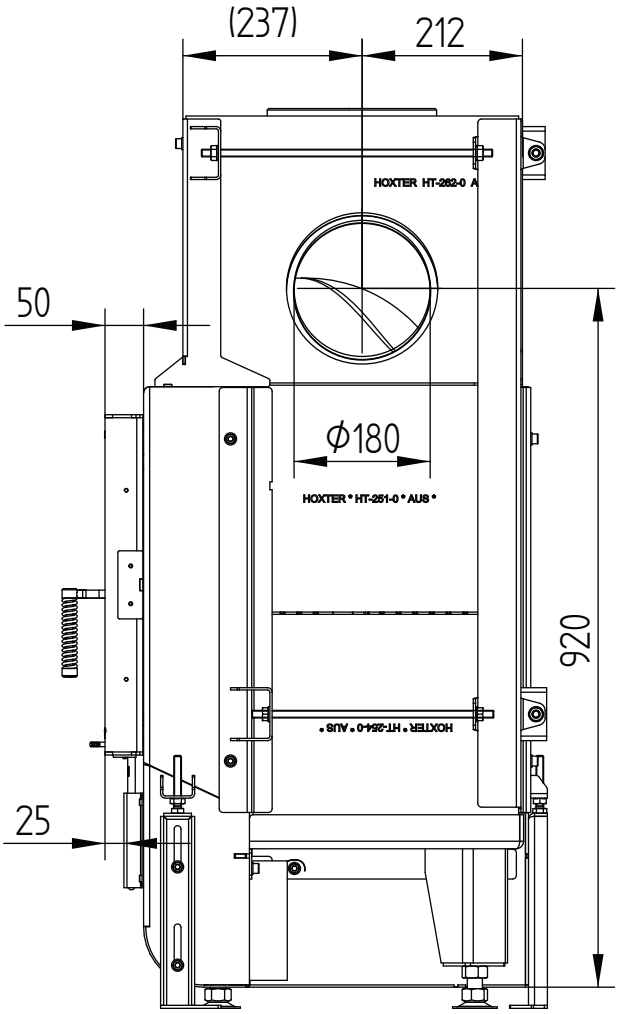

SF 37.24 – 50/35/45L links

Technische Daten
Stand 2019/08

Zuluftanschluss

M 1:10

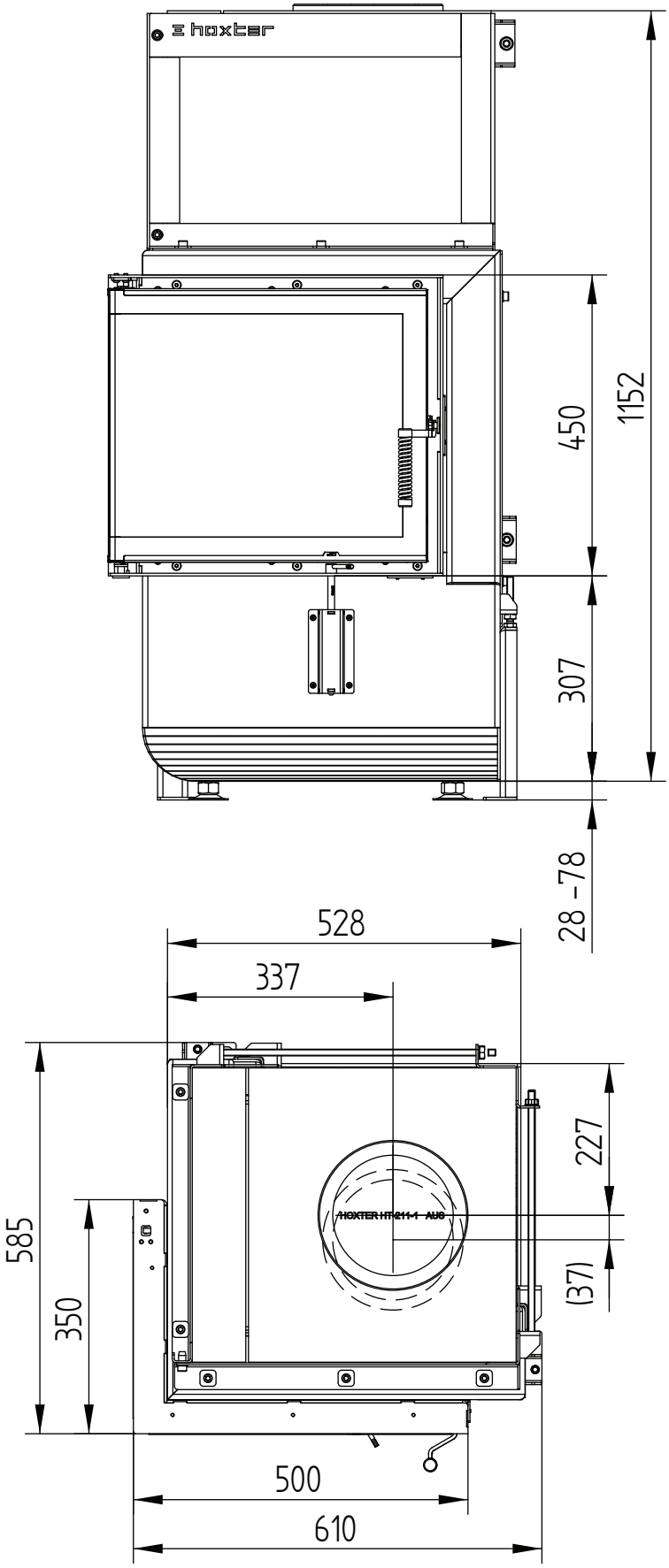

SF 37.24 – 50/35/45L links

Technische Daten
Stand 2019/08

Blendrahmen 50/35/45L links klappbar 6seitig 1 x 90° 60 mm

M 1:10

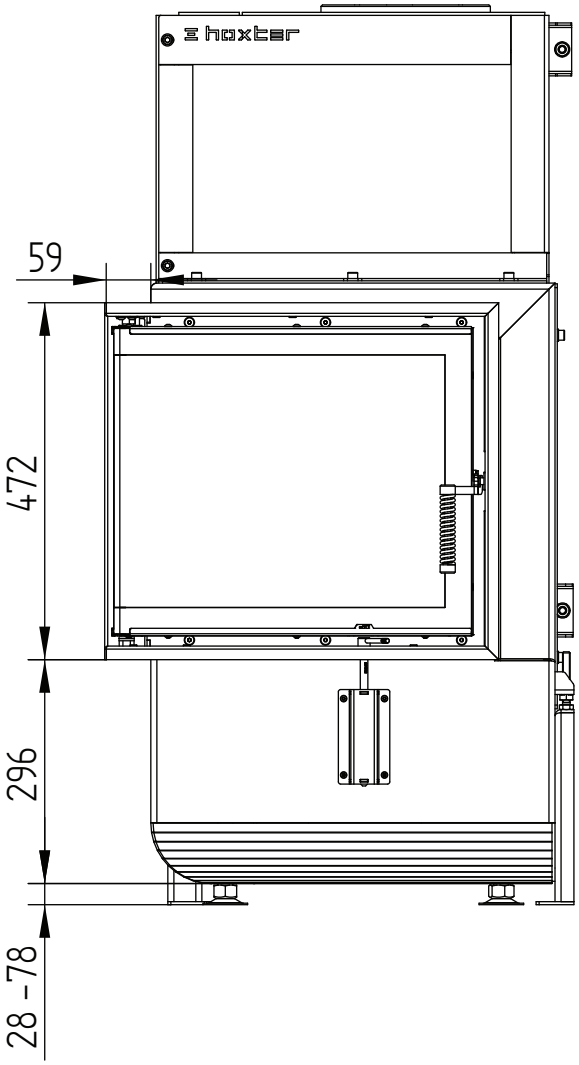

HOXTER GmbH I Hersbrucker Straße 23 I 91244 Reichenschwand I Deutschland I +49 (0)9151 8659 163 I info@hoxter.de
HOXTER a.s. I Jinačovice 512 I 664 34 Jinačovice I Česká republika I +420 518 777 701 I info@hoxter.eu

SF 37.24 – 50/35/45L links

Blendrahmen 50/35/45L links klappbar 6seitig 1 x 90° 60 mm **M 1:10**

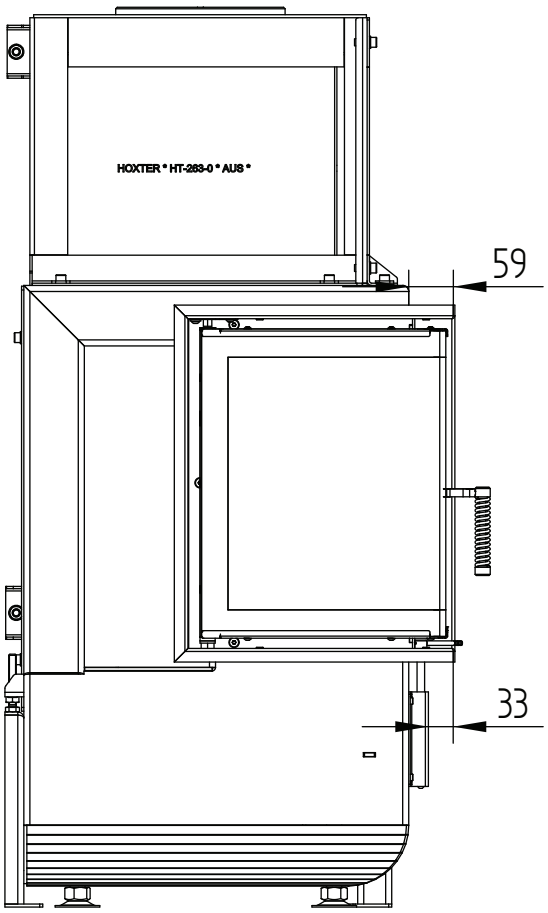

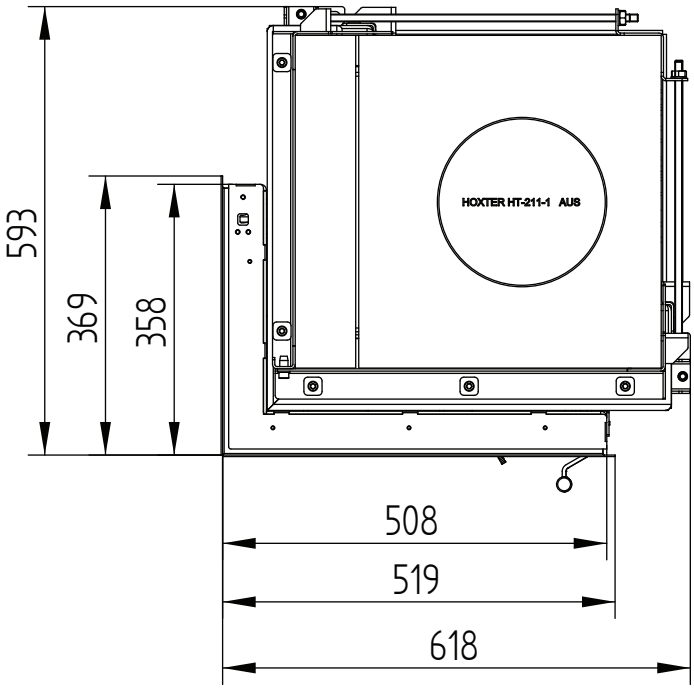

SF 37.24 – 50/35/45L links

Technische Daten
Stand 2019/08

Anbaurahmen 50/35/45L links klappbar 6seitig 80 mm / Füße

M 1:10

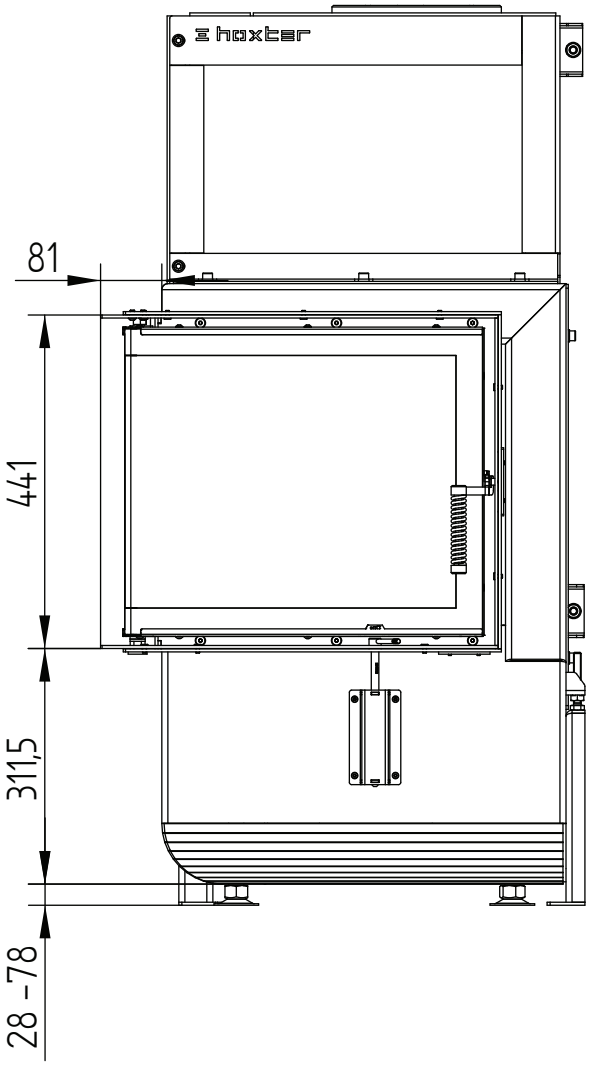

HOXTER GmbH I Hersbrucker Straße 23 I 91244 Reichenschwand I Deutschland I +49 (0)9151 8659 163 I info@hoxter.de
HOXTER a.s. I Jinačovice 512 I 664 34 Jinačovice I Česká republika I +420 518 777 701 I info@hoxter.eu

SF 37.24 – 50/35/45L links

Technische Daten
Stand 2019/08

Anbaurahmen 50/35/45L links klappbar 6seitig 80 mm / Füße **M 1:10**

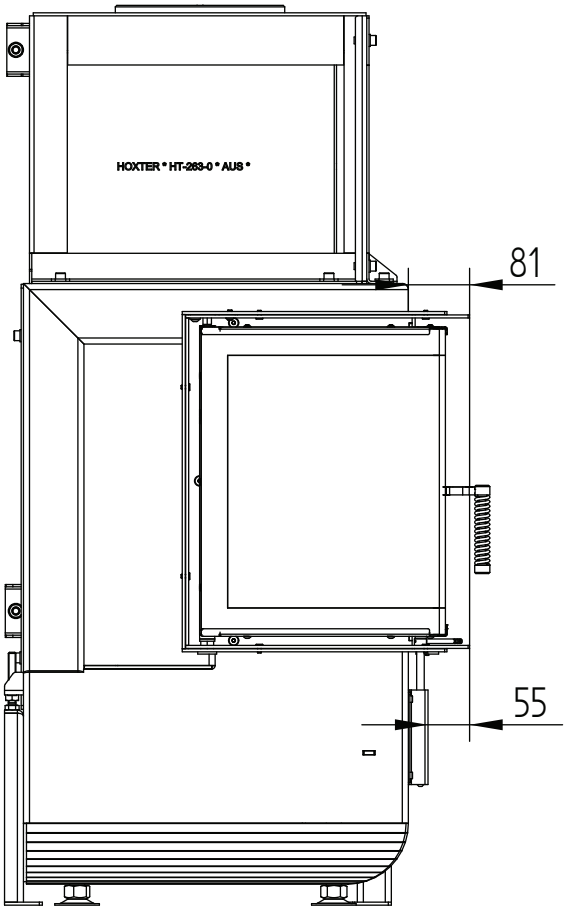

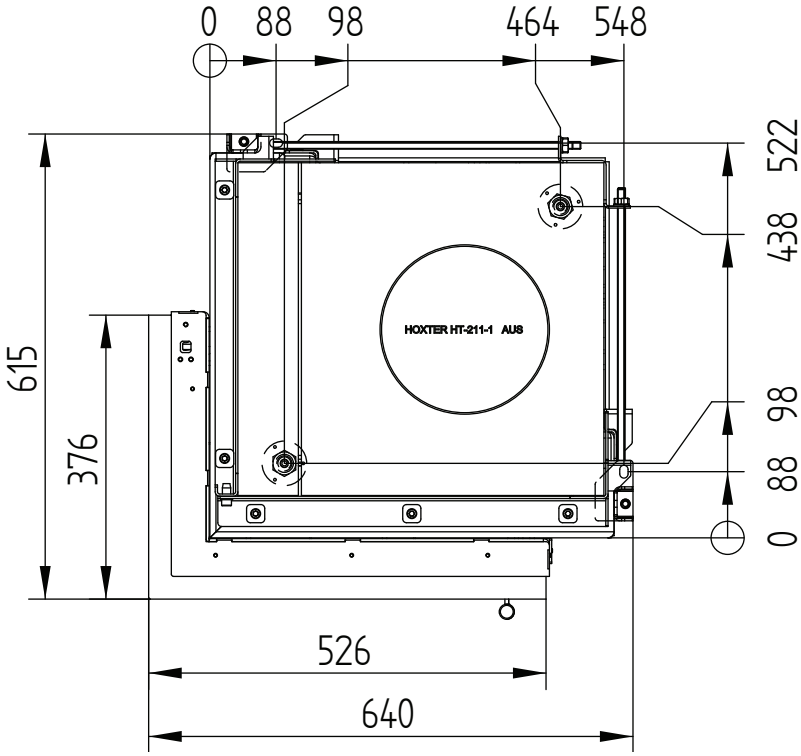

SF 37.24 – 50/35/45R rechts

Technische Daten
Stand 2019/08

Betrieb direkt am Schornstein angeschlossen	
Geprüft nach	EN 13229
Wirkungsgrad	> 80 %
Brennstoff-Füllmenge (Minimum / Durchschnitt / Maximum)	5 / 8 / 10 kg
Heizleistung (bei 12h Speicherdauer und Ø 10kg Holzauflage)	2,5 kW
Feuerungsleistung (bei Ø 10kg Holzauflage)	30,1 kW
Abgasmassenstrom (bei Ø 10kg Holzauflage)	21,5 g/s
Mittlere Abgastemperatur am Stutzen [1] nach 4,5 lfm keramischer Nachheizfläche [2]	 559 °C 184 °C
Wärmeverteilung Speicherfeuerung Sichtscheibe (einfache / doppelte Verglasung) zusätzliche Speichermasse	 20 % - / 30 % 50 %
Notwendiger Förderdruck [3]	12 Pa
Verbrennungsluftbedarf	100 m^3/h

Allgemeine technische Informationen	
Verbrennungsluftstutzen	1 x Ø 150 mm
Gesamtgewicht / Speichermasse	ca. 302 / 193 kg
Belastbarkeit	500 kg
Verwendung bei geschlossener Bauweise nach Fachregel	geeignet
Erfüllt Werte	BImSchV (Stufe2), 15a BVG

1 Für eine Schamotte- Heizgaszugberechnung sind die Hoxter Produkte im österreichischen Kachelofenberechnungsprogramm angelegt.
2 Richtwert - für eine genaue Ausgabe ist eine gesamt Anlagen Berechnung in einem Berechnungsprogramm notwendig
3 Für SF ohne Nachheizfläche

HOXTER GmbH I Hersbrucker Straße 23 I 91244 Reichenschwand I Deutschland I +49 (0)9151 8659 163 I info@hoxter.de
HOXTER a.s. I Jinačovice 512 I 664 34 Jinačovice I Česká republika I +420 518 777 701 I info@hoxter.eu

SF 37.24 – 50/35/45R rechts

Zuluftanschluss

M 1:10

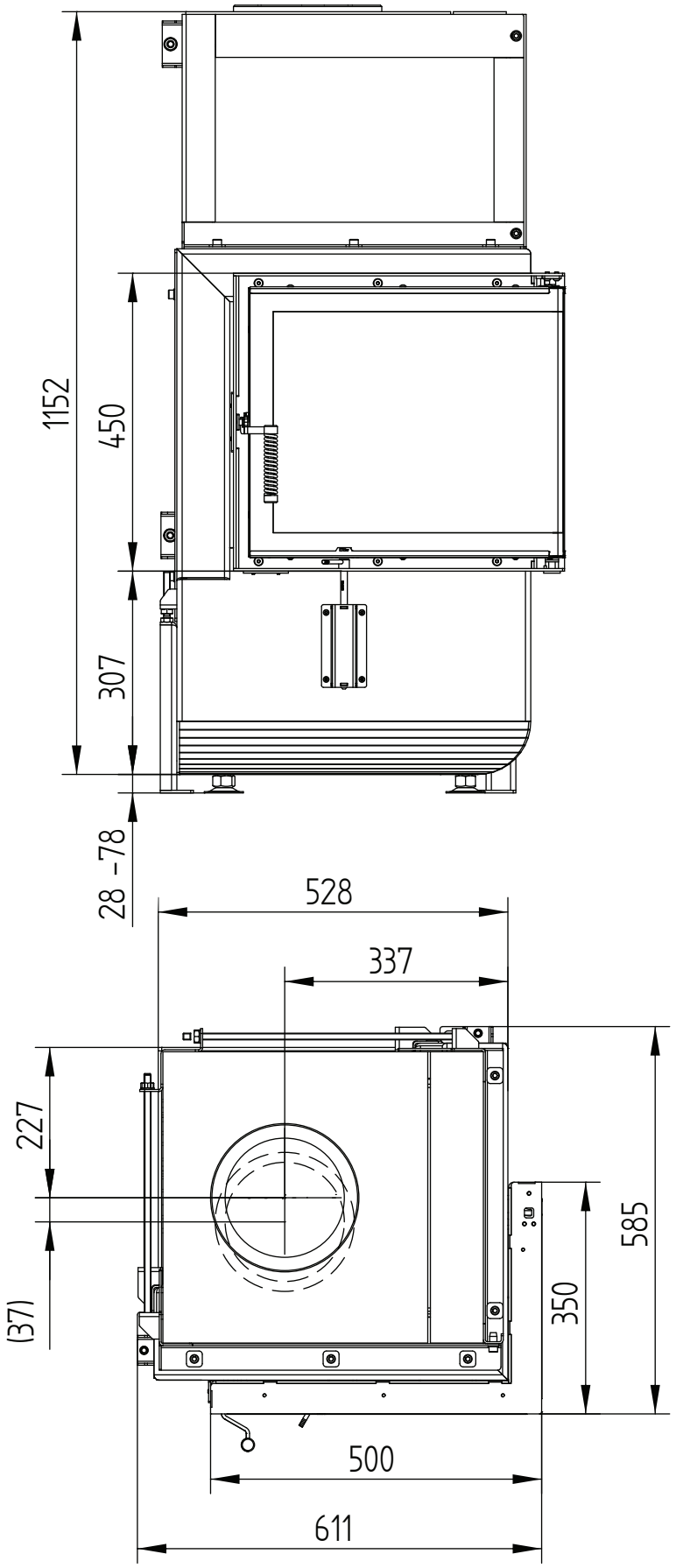

SF 37.24 – 50/35/45R rechts

Technische Daten
Stand 2019/08

Zuluftanschluss

M 1:10

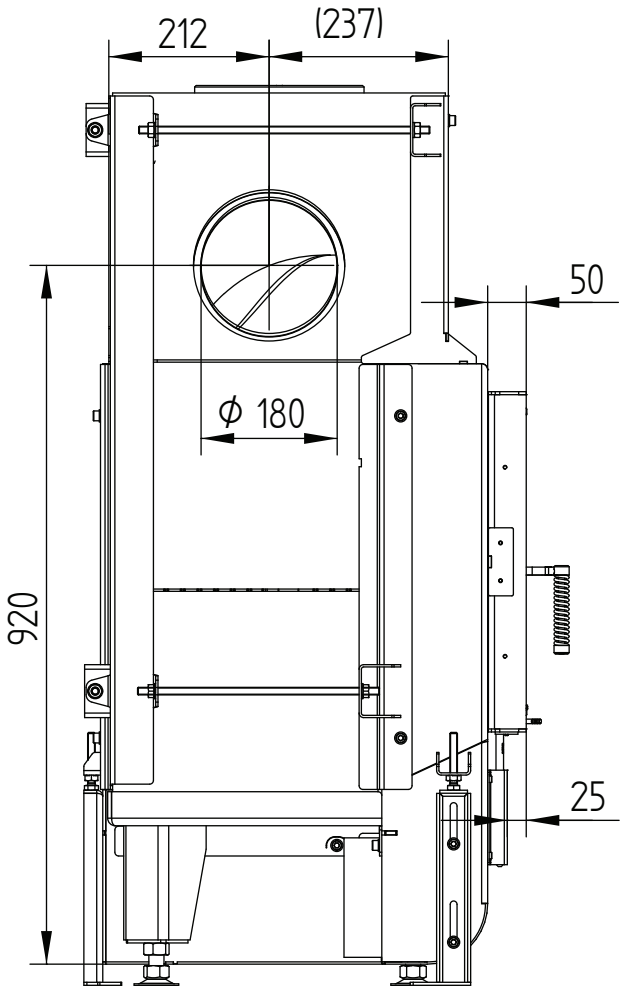

SF 37.24 – 50/35/45R rechts

Zuluftanschluss **M 1:10**

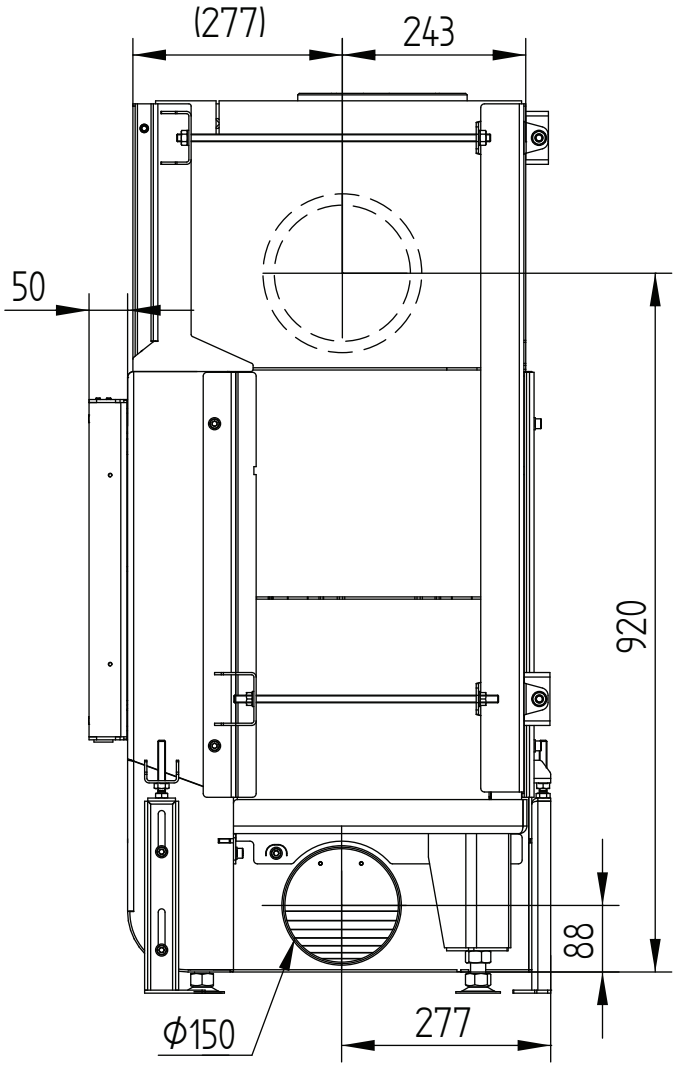

SF 37.24 – 50/35/45R rechts

Technische Daten
Stand 2019/08

Blendrahmen 50/35/45R rechts klappbar 6seitig 1 x 90° 60 mm

M 1:10

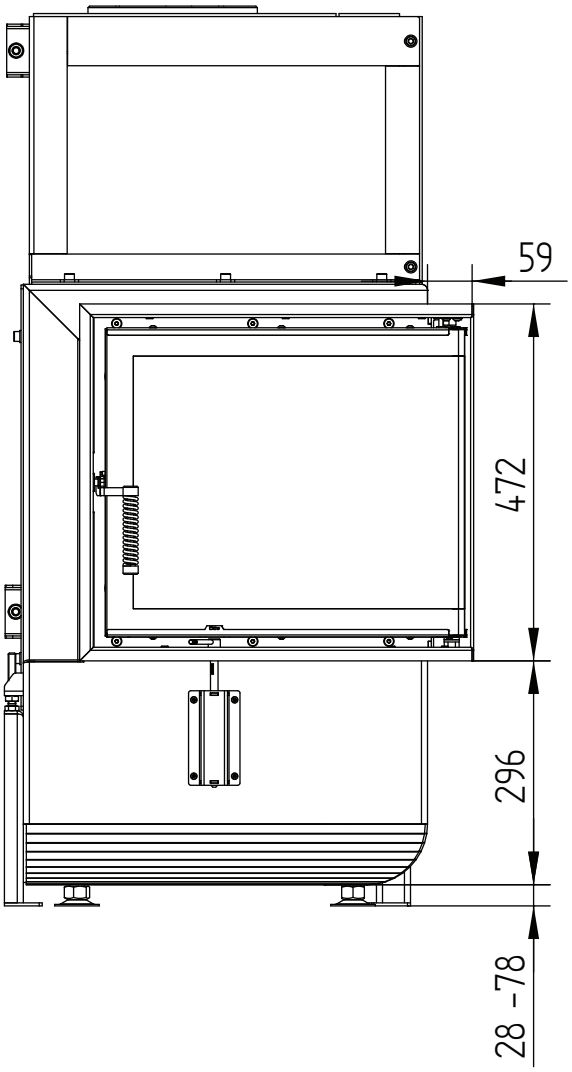

HOXTER GmbH I Hersbrucker Straße 23 I 91244 Reichenschwand I Deutschland I +49 (0)9151 8659 163 I info@hoxter.de
HOXTER a.s. I Jinačovice 512 I 664 34 Jinačovice I Česká republika I +420 518 777 701 I info@hoxter.eu

SF 37.24 – 50/35/45R rechts

Technische Daten
Stand 2019/08

Blendrahmen 50/35/45R rechts klappbar 6seitig 1 x 90° 60 mm

M 1:10

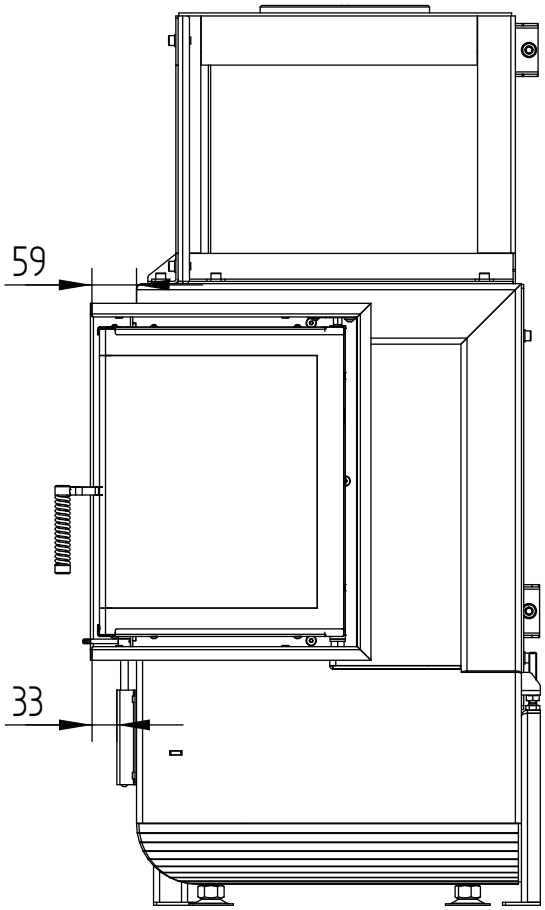

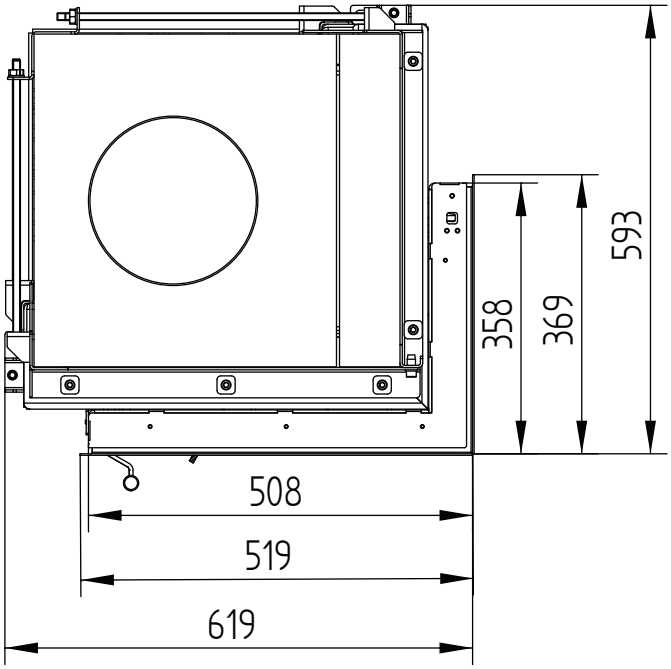

SF 37.24 – 50/35/45R rechts

Technische Daten
Stand 2019/08

Anbaurahmen 50/35/45R rechts klappbar 6seitig 80 mm / Füße

M 1:10

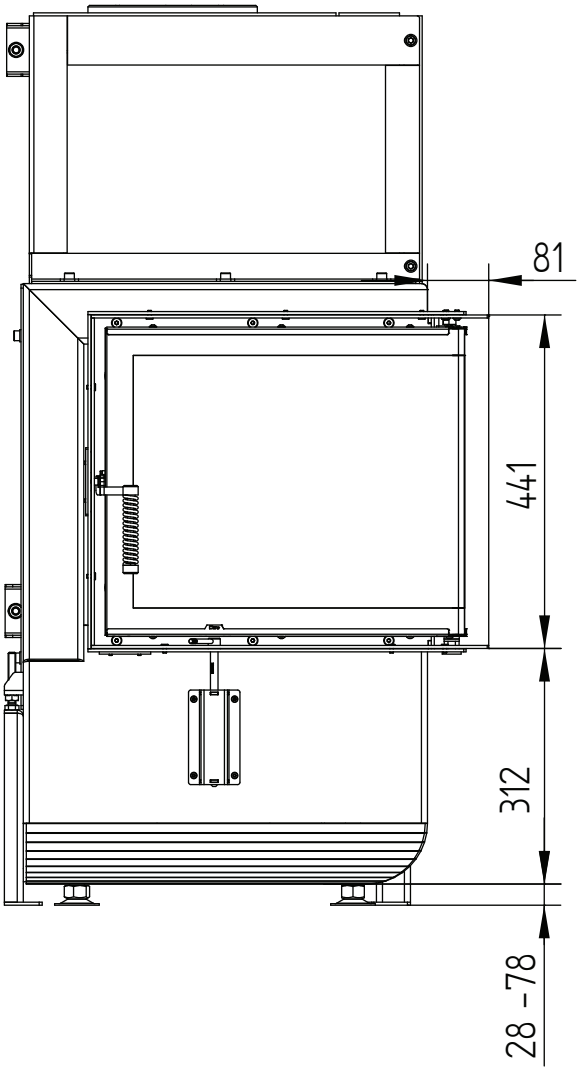

HOXTER GmbH I Hersbrucker Straße 23 I 91244 Reichenschwand I Deutschland I +49 (0)9151 8659 163 I info@hoxter.de
HOXTER a.s. I Jinačovice 512 I 664 34 Jinačovice I Česká republika I +420 518 777 701 I info@hoxter.eu

SF 37.24 – 50/35/45R rechts
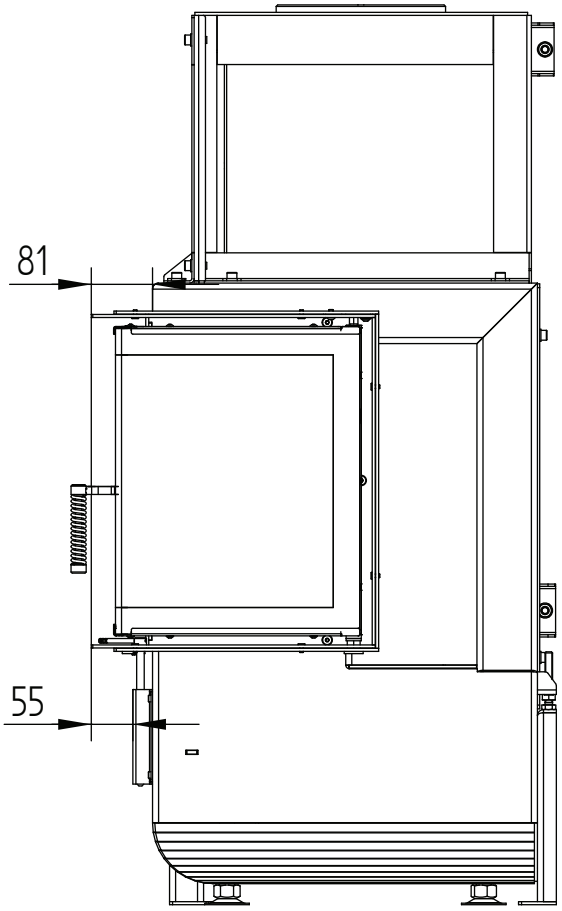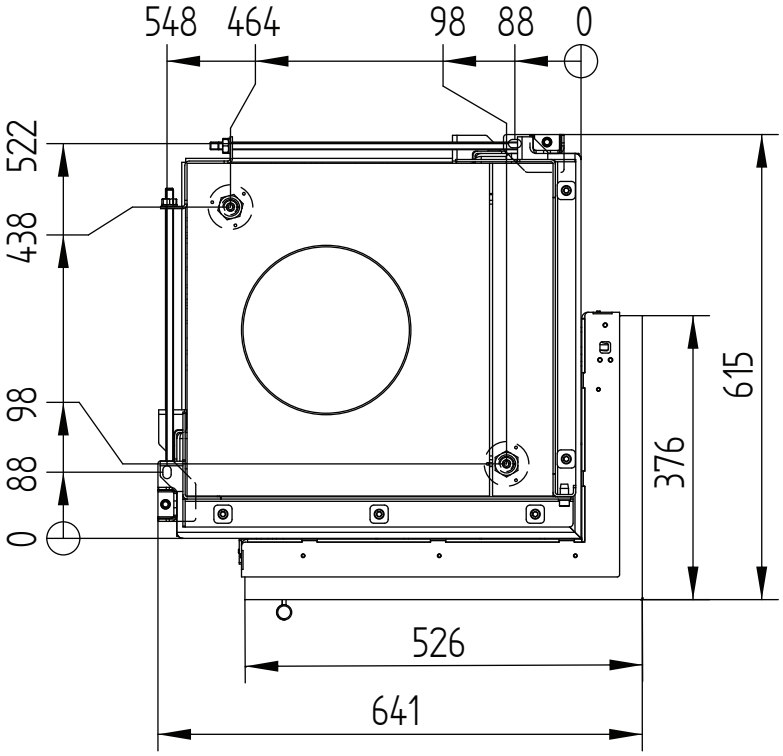
Anbaurahmen 50/35/45R rechts klappbar 6seitig 80 mm / Füße **M 1:10**